jProbe©



WWW.CAMERA-OPTICS.RU
+7(812)648-21-52
+7(495)648-64-52

jProbe MX

ВИДЕОЭНДОСКОП

РУКОВОДСТВО ПОЛЬЗОВАТЕЛЯ

WWW.GENERAL-OPTICS.RU
+7(812) 748-21-52
+7 (495) 648-64-52

Содержание

Общий вид системы 2
Начало работы 3
Режимы работы 4
Многофункциональные кнопки 4
Функции меню 5
- Удаление всех файлов 5
- Удаление одного файла 6
- AV выход 6
- Установка даты и времени 6
- Настройка отображения времени 7
- Язык 7
- Телевизионная система 8
- Автовыключение 8

Инструкция по эксплуатации 9
- Включение / Выключение 9
- Запись фото 9
- Запись видео 9
- Просмотр фото / видео 9
- Увеличение 10
- Зеркальное отображение 10

Сменные зонды 11
Технические характеристики 12
Меры предосторожности 12
Паспорт 13
Гарантийный сертификат 14
Официальный сервис 15
Сервисная книжка 16

WWW.GENERAL-OPTICS.RU
+7(812) 748-21-52
+7(495) 648-64-52

Общий вид системы

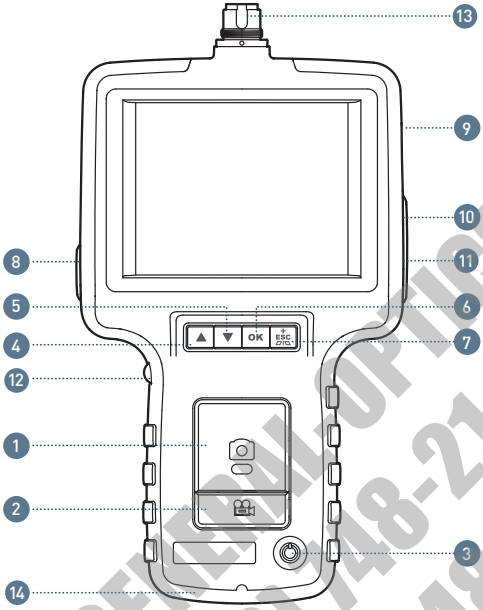

1		Запись фото
2		Запись видео
3		Вкл. / Выкл.
4	▲	Предыдущее
5	▼	Следующее
6	OK	OK / Меню
7	ESC	Выход / Увеличение / Зеркальное отображение
8		USB слот
9		SD слот
10		AV выход
11		AC питание
12		Регулировка подсветки
13		Разъем для подключения зонда
14		Петелька для ремешка

WWW.GEOPTICS.RU
+7(812)748-21-52
+7(495)648-64-52

Начало работы

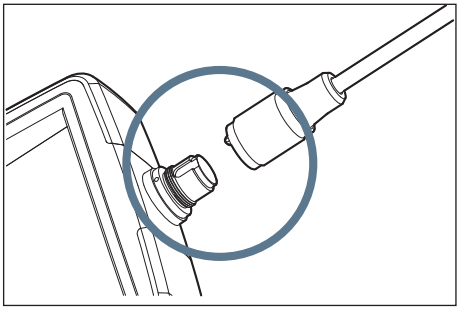

Шаг 1

Подсоедините зонд к разъему, так чтобы красная и белая маркировочные точки совпали между собой, после чего затяните фиксатор.

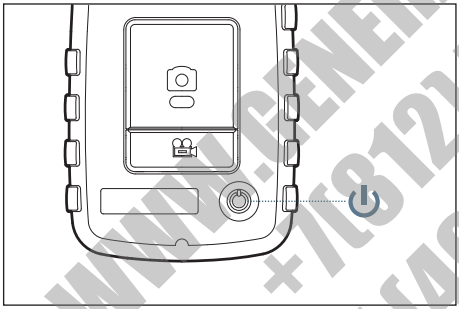

Шаг 2

Нажмите и удерживайте кнопку включения в течение 3 секунд, пока на дисплее не появится точка.

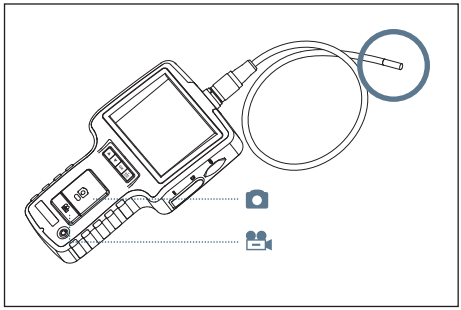

Шаг 3

Направьте камеру на объект контроля. Нажмите для записи фото или для записи видео.

WWW.GENERAL-OPTICS.RU
+7(812)748-21-52
+7(495)648-64-52

Режимы работы

ДАННЫЙ ВИДЕОЭНДОСКОП ИМЕЕТ ТРИ РЕЖИМА РАБОТЫ: РЕЖИМ ЗАПИСИ, РЕЖИМ ПРОСМОТРА И РЕЖИМ НАСТРОЙКИ.

Режим записи

При включении системы режим записи активируется автоматически, пользователь может записывать фото и видео.

Режим просмотра

Используйте ▲▼ для просмотра и удаления фото- и видеофайлов.

Режим настройки

В этом режиме пользователь может произвести настройки системы и Менеджера файлов.

Многофункциональные кнопки

КАЖДАЯ КНОПКА СИСТЕМЫ ОБЛАДАЕТ УНИКАЛЬНОЙ ФУНКЦИЕЙ, В ЗАВИСИМОСТИ ОТ ИСПОЛЬЗУЕМОГО РЕЖИМА.

ФУНКЦИЯ	В РЕЖИМЕ ЗАПИСИ	В РЕЖИМЕ ПРОСМОТРА	В РЕЖИМЕ НАСТРОЙКИ
▲	Переключение в Режим просмотра	Переход к предыдущему фото или видео	Выйти в основное меню
▼	Переключение в Режим просмотра	Переход к следующему фото или видео	Войти в подменю
OK	Переключение в Режим настройки	Воспроизведение видео / Пауза	Выполнить выбранную команду
ESC	Нажмите однократно для 2х увеличения / Нажмите и удерживайте 3 сек. для зеркального отображения	Возвращение в Режим записи	Возвращение в Режим записи
📷	Записать фото	-	-
🎥	Нажмите однократно для записи видео, нажмите еще раз для завершения записи	Удалить фото	-

ПРИМЕЧАНИЕ: СИСТЕМА АВТОМАТИЧЕСКИ ВОЗВРАЩАЕТСЯ В РЕЖИМ ЗАПИСИ ПРИ ОТСУТСТВИИ КАКОЙ-ЛИБО АКТИВНОСТИ В ТЕЧЕНИЕ 150 СЕКУНД В РЕЖИМЕ ПРОСМОТРА ИЛИ РЕЖИМЕ НАСТРОЙКИ.

WWW.GENERAL-OPTICS.RU
+7(812)748-21-52
+7(495)648-84-52

Функции меню

Обзор

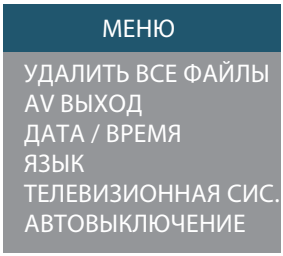

Нажмите на кнопку **OK** в Режиме настройки и выберите нужные опции.

УДАЛИТЬ ВСЕ ФАЙЛЫ
Удалить все файлы с SD карты памяти.

AV ВЫХОД
Вывести видеосигнал через AV выход. Изображение будет отсутствовать на дисплее до того момента, пока вы не используете эту операцию повторно.

ДАТА/ ВРЕМЯ
Установить дату и время системы.

ЯЗЫК
Установить язык системы.

ТЕЛЕВИЗИОННАЯ СИСТЕМА
Установить формат телевизионной системы.

АВТОВЫКЛЮЧЕНИЕ
Установить время, по прошествии которого система автоматически выключится – 5,10,15 или 30 минут.

WWW.GENERAL-OPTICS.RU
+7(812) 748-21-52
+7(495) 648-64-52

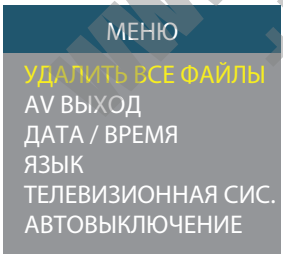

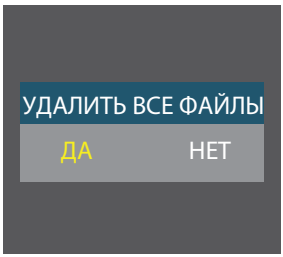

УДАЛИТЬ ВСЕ ФАЙЛЫ
(Удаление всех файлов с SD карты)

Шаг 1 Нажмите **OK** в Режиме записи.
НА ДИСПЛЕЕ: ОКНО МЕНЮ

Шаг 2 Используйте ▲ или ▼ для выбора опции «УДАЛИТЬ ВСЕ ФАЙЛЫ».

Шаг 3 Нажмите **OK**.
НА ДИСПЛЕЕ: ОКНО ПОДТВЕРЖДЕНИЯ

Шаг 4 Используйте ▲ или ▼ для выбора «ДА» или «НЕТ».

Шаг 5 Нажмите **OK** для удаления всех файлов.

УДАЛЕНИЕ ОДНОГО ФАЙЛА (Режим просмотра)

Шаг 1 Войдите в Режим просмотра, затем используйте ▲ или ▼ для выбора файла, который вы хотите удалить.

Шаг 2 Нажмите 📹

НА ДИСПЛЕЕ: ОКНО ПОДТВЕРЖДЕНИЯ

Шаг 3 Нажмите OK, чтобы удалить файл, или нажмите ESC для отмены операции.



AV ВЫХОД

Шаг 1 Вставьте кабель в разъем **AV**, находящийся справа в корпусе прибора.

ПРИМЕЧАНИЕ: ВСТАВЬТЕ ДРУГОЙ КОНЕЦ КАБЕЛЯ AV В РАЗЪЕМ AV ВНЕШНЕГО МОНИТОРА

Шаг 2 Нажмите **OK** в Режиме записи.

Шаг 3 Используйте ▲ или ▼ для выбора опции **AV** выход.

Шаг 4 Нажмите **OK**.

СТАТУС ИЗОБРАЖЕНИЯ: ИЗОБРАЖЕНИЕ БУДЕТ ВЫВЕДЕНО НА ВНЕШНИЙ МОНИТОР

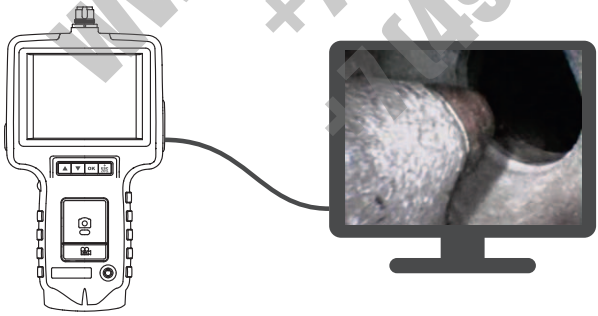

УСТАНОВКА ДАТЫ И ВРЕМЕНИ

Шаг 1 Нажмите **OK** в Режиме записи.

Шаг 2 Используйте ▲ или ▼ для выбора опции ДАТА / ВРЕМЯ.

Шаг 3 Нажмите **OK** для подтверждения своего выбора.

Шаг 4 Нажмите 📷 для увеличения или 📹 для уменьшения текущего значения.

Шаг 5 Нажмите ▼ для перехода в следующее поле.

Шаг 6 Повторите шаги 4 и 5 для установки даты и времени.

Шаг 7 Нажмите **OK** для завершения установки.

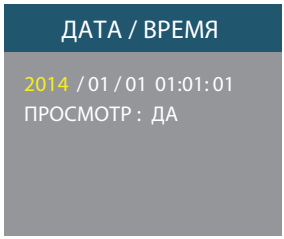

WWW.GENERAL-OPTICS.RU
+7(812) 748-21-52
+7(495) 648-64-52

НАСТРОЙКА ОТОБРАЖЕНИЯ ВРЕМЕНИ

Шаг 1 Нажмите **OK** в Режиме записи.

Шаг 2 Используйте ▲ или ▼ для выбора опции ДАТА / ВРЕМЯ.

Шаг 3 Нажмите **OK**.

Шаг 4 Используйте ▲ или ▼ для выбора опции «ПРОСМОТР».

Шаг 5 Нажмите 📷 для включения/выключения опции «ПРОСМОТР».

НА ДИСПЛЕЕ: НАЖМИТЕ 📷 ОДИН РАЗ ДЛЯ ВКЛЮЧЕНИЯ И ЕЩЕ РАЗ ДЛЯ ОТКЛЮЧЕНИЯ

Шаг 6 Нажмите **OK** для завершения настройки.

Шаг 7 Нажмите **ESC** для возвращения в Режим записи.

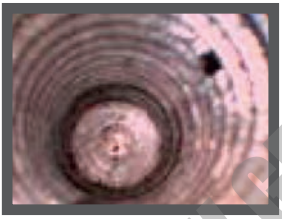

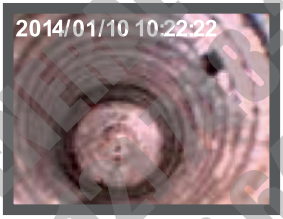

WWW.GEOFIZ-OPTICS.RU
+7(812) 321-52
+7(495) 648-64-52

ЯЗЫК

Шаг 1 Нажмите **OK** в Режиме записи.

Шаг 2 Используйте ▲ или ▼ для выбора опции ЯЗЫК.

Шаг 3 Нажмите **OK**.

Шаг 4 Используйте ▲ или ▼ для выбора языка системы.

Шаг 5 Нажмите **OK**.



ТЕЛЕВИЗИОННАЯ СИСТЕМА

Шаг 1 Нажмите **OK** в Режиме записи.

Шаг 2 Используйте ▲ или ▼ для выбора опции «ТЕЛЕВИЗИОННАЯ СИСТЕМА».

Шаг 3 Нажмите **OK**.

Шаг 4 Используйте ▲ или ▼ для выбора системы NTSC или PAL.

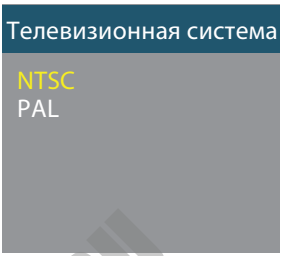

АВТОВЫКЛЮЧЕНИЕ

Шаг 1 Нажмите **OK** в Режиме записи.

Шаг 2 Используйте ▲ или ▼ для выбора опции «АВТОВЫКЛЮЧЕНИЕ».

Шаг 3 Нажмите **OK**.

Шаг 4 Используйте ▲ или ▼ для выбора времени автовыключения системы. Для подтверждения нажмите **OK**, для отмены выбора - «ВЫКЛЮЧЕН».



WWW.GEOPAL-OPTICS.RU
+7(812) 748-2152
+7 (495) 648-64 32

Инструкция по эксплуатации

ВКЛЮЧЕНИЕ / ВЫКЛЮЧЕНИЕ СИСТЕМЫ



Емкость батареи
Емкость SD карты памяти

Шаг 1 Для включения системы нажмите и удерживайте кнопку ⏻ в течение 3 секунд, пока на дисплее не появится изображение.

Шаг 2 Нажмите и удерживайте кнопку ⏻ в течение 3 секунд для выключения системы.

ЗАПИСЬ ФОТО

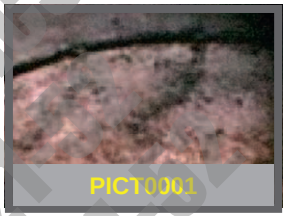

Шаг 1 Нажмите на кнопку 📷 в Режиме записи для записи фото.

НА ДИСПЛЕЕ: ПОСЛЕ ЗАПИСИ ИЗОБРАЖЕНИЯ СИСТЕМА АВТОМАТИЧЕСКИ ВОЗВРАЩАЕТСЯ В РЕЖИМ ЗАПИСИ

ЗАПИСЬ ВИДЕО



Шаг 1 Нажмите на кнопку 📹 для начала записи видео.

НА ДИСПЛЕЕ: ВРЕМЯ ЗАПИСИ БУДЕТ ОТОБРАЖАТЬСЯ В ЛЕВОМ НИЖНЕМ УГЛУ ДИСПЛЕЯ

Шаг 2 Нажмите на кнопку 📹 для окончания записи видео.

НА ДИСПЛЕЕ : ВРЕМЯ ЗАПИСИ ИСЧЕЗНЕТ

ПРОСМОТР ФОТО / ВИДЕО



▲ / ▼



Шаг 1 Используйте ▲ или ▼ в Режиме записи.

НА ДИСПЛЕЕ : БУДЕТ ОТОБРАЖАТЬСЯ ПОСЛЕДНЕЕ ФОТО / ВИДЕО

Шаг 2 Используйте ▲ или ▼ для перемещения между фото / видео, записанными на SD карту памяти.

СТАТУС ИЗОБРАЖЕНИЯ: ВСЕ ЗАПИСАННЫЕ ИЗОБРАЖЕНИЯ ХРАНЯТСЯ В ХРОНОЛОГИЧЕСКОМ ПОРЯДКЕ

ПРИМЕЧАНИЕ: ПРИ ПРОСМОТРЕ ВИДЕО ОНО БУДЕТ ПРОИГРАНО АВТОМАТИЧЕСКИ ДО КОНЦА, ЗАТЕМ НА ДИСПЛЕЕ ПОЯВИТСЯ СЛЕДУЮЩЕЕ ВИДЕО ИЛИ ФОТО.

WWW.GENERAL-OPTICS.RU
+7(812) 748-21
+7 (495) 648-0

УВЕЛИЧЕНИЕ

Нажмите на кнопку ESC один раз для двукратного увеличения, знак **2.0x** будет отображен в правом нижнем углу дисплея.

Нажмите еще один раз для возврата к стандартному увеличению.

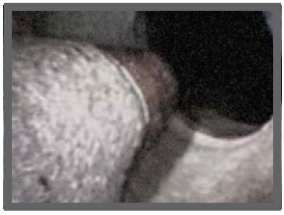

СТАНДАРТНОЕ УВЕЛИЧЕНИЕ

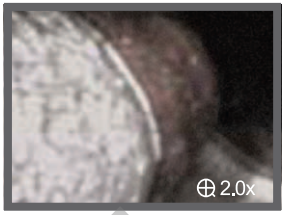

УВЕЛИЧЕНИЕ 2.0x

ЗЕРКАЛЬНОЕ ОТОБРАЖЕНИЕ

Нажмите и удерживайте кнопку ESC в течение 3 секунд для активации функции зеркального отображения. Знак будет отображен в правом нижнем углу дисплея.
Нажмите на кнопку еще раз и удерживайте в течение 3 секунд для возврата к исходному изображению.



БЕЗ ЗЕРКАЛЬНОГО ОТОБРАЖЕНИЯ



С ЗЕРКАЛЬНЫМ ОТОБРАЖЕНИЕМ

WWW.GENERALOPTICS.RU
+7(812) 748-21-52
+7 (495) 648-71-52

Сменные зонды

Видеоэндоскоп jProbe MX имеет возможность подключения сменных зондов с различными характеристиками.







ПРИМЕЧАНИЕ: ДОПОЛНИТЕЛЬНЫЕ ЗОНДЫ ЗАКАЗЫВАЮТСЯ ОТДЕЛЬНО.

WWW.GENERAL-OPTICS.RU
+7(812) 748-21-52
+7(495) 648-64-52

ДОСТУПНЫ СЛЕДУЮЩИЕ СМЕННЫЕ ЗОНДЫ:

ДИАМЕТР ЗОНДА	РАБОЧАЯ ДЛИНА ЗОНДА						
	1,0 м	2,0 м	3,0 м	5,0 м	10,0 м	20,0 м	30,0 м
5.5 мм	✓	✓	✓	✓	✓	✓	✓
3.9 мм	✓	✓	✓	–	–	–	–
4.9 мм / 2 камеры	✓	✓	✓	–	–	–	–
5.5 мм HYPERION	✓	✓	✓	–	–	–	–
5.5 мм HYPERION MACRO	✓	✓	✓	–	–	–	–
8.5 мм	✓	✓	✓	–	–	–	–

Технические характеристики

Габариты	117.5 x 207 x 37 мм
Вес	388 г
Питание	Литий-полимерный аккумулятор 3,7 В; питание от сети переменного тока 100–240 В, 50–60 Гц. Потребляемая мощность: 5.5 Вт, 2 А
Дисплей	3.5'' TFT LCD
Носитель	SD карта памяти (4 Гб, входит в комплект поставки)
Телевизионная система	NTSC / PAL
Видео выход	AV
Формат видео	MPEG4
Формат фото	JPEG
Частота кадров	30 кадров в секунду
Экспозиция	Автоматическая
Баланс белого	Фиксированный
Температура зарядки	От 10 °C до 40 °C
Температура работы	От –20 °C до 60 °C
Температура хранения	От –20 °C до 60 °C

WWW.GENERALOPTICS.RU
+7(812)748-21-52
+7(495)648-64-52

⚠ Меры предосторожности

Данный прибор разработан для контроля промышленных объектов. Не используйте эндоскоп для осмотра людей и других живых организмов.

Не разбирайте прибор самостоятельно, это может привести к поражению током и повреждению прибора.

Используйте только рекомендованные аксессуары. Использование аксессуаров сторонних производителей может привести к повреждению прибора.

Во избежание опасности не помещайте зонд эндоскопа в легковоспламеняющиеся газы и жидкости. Допускается контакт зонда с неэтилированным бензином, машинным маслом, дизельным топливом, тормозной жидкостью, моторным маслом, нейтральным моющим средством.

Не используйте данный прибор для контроля резервуаров, содержащих бензин или спирт.

Не извлекайте SD карту памяти в момент записи фото или видео. Это может повлечь за собой повреждение файлов или SD карты.

Избегайте попадания прямых солнечных лучей в течение длительного периода времени. Храните систему в прохладном, сухом и вентилируемом месте.

Заряжайте аккумулятор при комнатной температуре от 10 °C до 40 °C.

Не изгибайте зонд эндоскопа более чем на 180° во время хранения или использования прибора.

ПАСПОРТ ПРИБОРА
ВИДЕОЭНДОСКОП JPROBE MX

ВИДЕОЭНДОСКОП JPROBE MX ПРЕДНАЗНАЧЕН ДЛЯ ДИСТАНЦИОННОГО ВИЗУАЛЬНОГО КОНТРОЛЯ ПРОМЫШЛЕННЫХ ОБЪЕКТОВ.

ВИДЕОЭНДОСКОП JPROBE MX СООТВЕТСТВУЕТ ТЕХНИЧЕСКИМ ХАРАКТЕРИСТИКАМ НАСТОЯЩЕГО РУКОВОДСТВА И ПРИЗНАН ГОДНЫМ К ЭКСПЛУАТАЦИИ.

СЕРИЙНЫЙ НОМЕР ПРИБОРА

СЕРИЙНЫЙ НОМЕР ЗОНДА №1

СЕРИЙНЫЙ НОМЕР ЗОНДА №2

СЕРИЙНЫЙ НОМЕР ЗОНДА №3

СЕРИЙНЫЙ НОМЕР ЗОНДА №4

СЕРИЙНЫЙ НОМЕР ЗОНДА №5

СЕРИЙНЫЙ НОМЕР ЗОНДА №6

СЕРИЙНЫЙ НОМЕР ЗОНДА №7

СЕРИЙНЫЙ НОМЕР ЗОНДА №8

М.П.

WWW.GENERAL-OPTICS.RU
+7(812) 748-21-52
+7(495) 648-64-52

ГАРАНТИЙНЫЙ СЕРТИФИКАТ

Вся продукция, поставляемая нашей компанией, спроектирована и разработана с учетом последних достижений науки и техники, отличается наилучшими характеристиками эргономики и надежности.

1. Продавец устанавливает Гарантию на видеоэндоскоп jProbe MX сроком ____ месяцев с даты поставки.

2. Перед началом использования оборудования изучите прилагаемое Руководство пользователя и строго следуйте ему.

3. Данная Гарантия распространяется только на дефекты и поломки, произошедшие по вине Завода-изготовителя или Продавца.

4.Гарантия НЕ осуществляется в следующих случаях:

• Отсутствия данного гарантийного Сертификата или подписей Покупателя или Продавца в нем, а также в случае неправильного (неполного) заполнения Сертификата.

• При невозможности установления однозначной причины неисправности оборудования.

• Наличия исправлений или помарок в гарантийном Сертификате, повреждений или следов приклеивания гарантийных наклеек на оборудовании, несоответствия серийного номера оборудования номеру, указанному в гарантийном Сертификате.

• Наличия механических, электрических (термических), химических повреждений оборудования, возникших в результате нарушения правил его эксплуатации или транспортировки, следов самостоятельного ремонта в неуполномоченном Продавцом сервисном центре.

• Применения дополнительных устройств совместно с данным оборудованием, не входящих в комплект его поставки, без письменного согласования с Продавцом.

• Работа с оборудованием с нарушением Руководства пользователя.

5. Данная гарантия НЕ распространяется:

• На расходные материалы (батареи, внешние датчики и т. п.), входящие в комплект поставки оборудования.

• На ущерб, причиненный другим устройствам, работающим вместе с данным оборудованием.

• На повреждения данного оборудования, вызванные несоответствием параметров питающих или телекоммуникационных сетей и других подобных внешних факторов государственным стандартам.

• На повреждения и износ кабелей питания и соединительных кабелей, вызванные их эксплуатацией.

• На совместимость оборудования с устройствами и программными продуктами сторонних производителей и поставщиков.

6. Отказ от ответственности за сопутствующие убытки:

Фирма-производитель, Продавец или его партнеры ни при каких условиях не несут ответственности за какой-либо ущерб (включая все, без исключения, случаи потери прибылей, прерывания деловой активности, потери деловой информации и т. п.), связанный с использованием или невозможностью использования данного оборудования.

7. Покупатель с условиями гарантии согласен.

Продавец:

Наименование организации .....

.....

ФИО .....

.....

Должность .....

Дата поставки "_____"_____20____г

Подпись

М.П.

Покупатель:

Наименование организации .....

.....

ФИО .....

.....

Должность .....

Подпись

www.jprobe.ru
+7(812)748-47-37
+7(495)988-64-52

ОФИЦИАЛЬНЫЙ СЕРВИС КОМПАНИИ «ДЖЕНЕРАЛ ОПТИКС» ПО РЕМОНТУ И ТЕХНИЧЕСКОМУ ОБСЛУЖИВАНИЮ ТЕХНИЧЕСКИХ ЭНДОСКОПОВ

Даже если вам кажется, что ваше устройство работает нормально, официальный сервис может помочь вам заметно улучшить его работу и предотвратить серьезные поломки вашей системы.

Адрес нашего сервисного центра:
г. Москва, 129343, Проезд Серебрякова 2/1
Тел.: +7 (495) 648-64-52

Наш высококвалифицированный персонал осуществляет следующие услуги:

- Экспертиза соответствия технических характеристик эндоскопа установленным нормам качества, в том числе экспертиза разрешения видеосенсора и качества осветительной системы;
- Проверка зонда, артикуляционной (поворотной) секции и камеры на водонепроницаемость;
- Герметизация/замена уплотнителей корпуса камеры, проверка качества оптики, сменных объективов и оптических адаптеров;
- Проверка зонда на наличие опасных перегибов, вмятин и других повреждений оплетки;
- Проверка внешних устройств подсветки и встроенных светодиодных источников света;
- Проверка на безопасность в соответствии с правилами электробезопасности и защиты от аварий;
- Чистка, калибровка и юстировка оптических и механических элементов эндоскопа;
- Калибровка и поверка измерительных эндоскопов;
- Ремонт и замена по необходимости узлов и блоков видеоэндоскопических систем;
- Подбор и продажа дополнительных аксессуаров, сменных зондов, объективов, расходных материалов.
- Модернизация эндоскопов и обновление программного обеспечения;
- Выдача заключений и результатов экспертных оценок.

Выберите удобное время, например, между работами или на выходных и пришлите нам систему на проверку, чтобы избежать непредвиденных сбоев. Мы рекомендуем проводить подобные проверки ежегодно и/или через каждые 480 часов работы.

WWW.GENERAL-OPTICS.RU
+7(812) 748-21-52
+7(495) 648-64-52

СЕРВИСНАЯ КНИЖКА

ТАЛОН №1 НА ЕЖЕГОДНОЕ ТЕХНИЧЕСКОЕ ОБСЛУЖИВАНИЕ

Наименование прибора	Серийный номер
Выявленные неисправности	
Выполненные работы	

Эксперт .....

Дата обслуживания ____ ____ 20 ____ г.

м.п.

ТАЛОН №2 НА ЕЖЕГОДНОЕ ТЕХНИЧЕСКОЕ ОБСЛУЖИВАНИЕ

Наименование прибора	Серийный номер
Выявленные неисправности	
Выполненные работы	

Эксперт .....

Дата обслуживания ____ ____ 20 ____ г.

м.п.

WWW.GENERAL-OPTICS.RU
+7 (812) 748-21-52
+7 (495) 648-64-52

Для заметок

WWW.GENERAL-OPTICS.RU
+7(812) 748-21-52
+7 (495) 648-64-52

Авторизованный дилер

WWW.GENERAL-OPTICS.RU
+7 (812) 748-21-52
+7 (495) 648-64-52

GENERAL OPTICS

jProbe Москва

Адрес: 129343, Москва
проезд Серебрякова,
д. 2, корпус 1, 8 этаж, офис 12
Тел.: +7 (495) 600-36-42, 600-36-45
Тел./факс: +7 (495) 600-36-43
E-mail: info@jprobe.ru
www.jprobe.ru

jProbe Санкт-Петербург

Адрес: 197022, Санкт-Петербург
ул. Профессора Попова, д. 37В
Тел.: +7 (812) 748-21-52,
+7 (985) 222-06-77
E-mail: info@jprobe-spb.ru
www.jprobe-spb.ru

www.general-optics.ru

© ООО «ДЖЕНЕРАЛ ОПТИКС»
Все права защищены. Любое копирование и воспроизведение текста, в том числе частичное и в любых формах, без письменного разрешения правообладателей запрещено!